Publiacqua

PROGETTO ESECUTIVO

Comune di SCARPERIA

Titolo progetto:

Nuova centrale di potabilizzazione "Autodromo", serbatoio di accumulo, centrale di pompaggio, e collegamenti acquedotto e fognatura.

Titolo disegno:

Sistemazione Esterna - Particolari Costruttivi

INGEGNERIE TOSCANE

Tavola	Scala	P.O.T	PROGETTO N° / ODI
A.10	varie	7148	xxx/xxx
	DATA: Luglio 2011	ARCHIVIO INFORMATICO	

IL RESPONSABILE DEL PROCEDIMENTO IN PROGETTAZIONE
Dott. Ing. Mario RUTA

PROGETTAZIONE E DIREZIONE LAVORI GRANDI PROGETTI
IL RESPONSABILE:
Dott. Ing. Alessandro FRITTELLI

INGEGNERIE TOSCANE s.r.l.
Sede Firenze
Via Da noli 4-50132-FIRENZE
Cod.Fisc. e P.I.V.A. 06111950488
Progettazione e Lavori Grandi Progetti

ISO 9002 Cert. n° 3232/0

PROGETTISTI:

PROGETTISTA OPERE IDRAULICHE, ELETTRICHE E STRUTTURALI
Dott. Ing. Giovanni SIMONELLI

C.S.P.:
Dott. Ing. Manuela BONSIGNORI

COLLABORATORI ALLA PROGETTAZIONE:

Opere Idrauliche:
Dott. Ing. Alessio CRIACHI
Dott. Ing. Manuela BONSIGNORI
Dott. Ing. Beatrice SALANI
Dott. Ing. Simone TARABELLA

Opere Geotecniche e Strutture:
Dott. Ing. Nicola MAINARDI
Dott. Geol. Carlo FERRI

Opere Elettriche e automazione
Per. Ind. Paolo BASTIANONI

Rev.	Data	Descrizione/Motivo della revisione	REDATTO	CONTROLLATO	APPROVATO
04	20/07/11	ADEGUAMENTO REVISIONE DEL 20/07/2011	N.MAINARDI	A.MASSINI,V.LAPUCCI,A.FRITTELLI	G.SIMONELLI
03	30/06/11	PRIMA STESURA PROGETTO ESECUTIVO	N.MAINARDI	A.MASSINI,V.LAPUCCI,A.FRITTELLI	G.SIMONELLI
02	19/11/07	EMISSIONE PER PROGETTO DEFINITIVO	F.ANDREI	A.MASSINI	A.FRITTELLI
00	30/05/07	EMISSIONE PER PROGETTO PRELIMINARE	F.ANDREI	A.MASSINI	A.FRITTELLI

IMPORTANTE : Proprietà riservata di Publiacqua ; Vietata la Riproduzione e la Diffusione.

CANCELLO

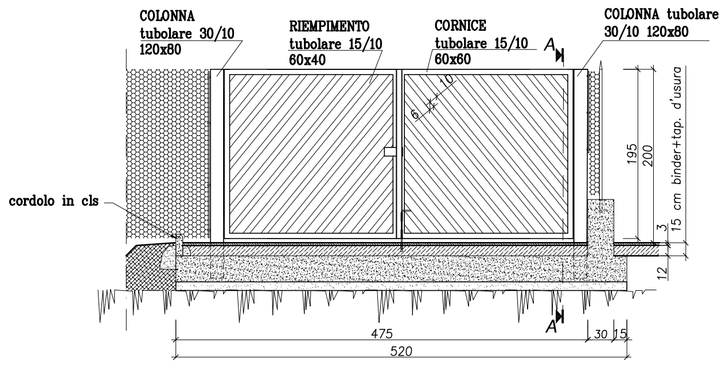

Prospetto

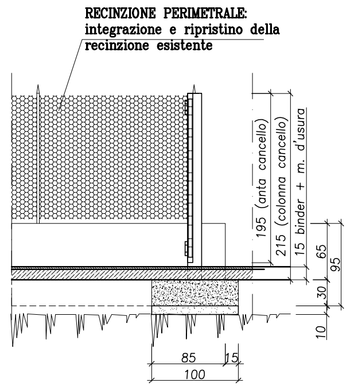

Sez. A–A

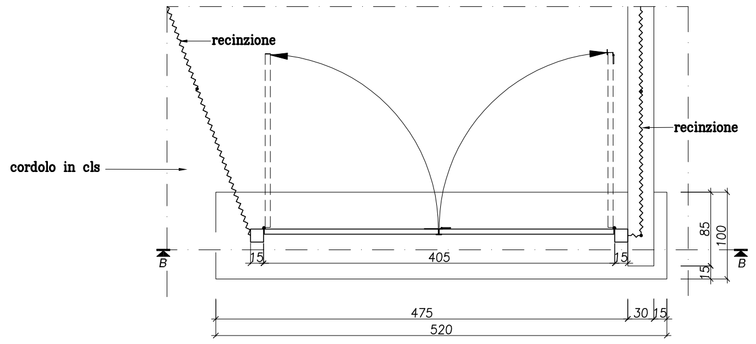

Pianta

PARTICOLARE PAVIMENTAZIONE STRADALE

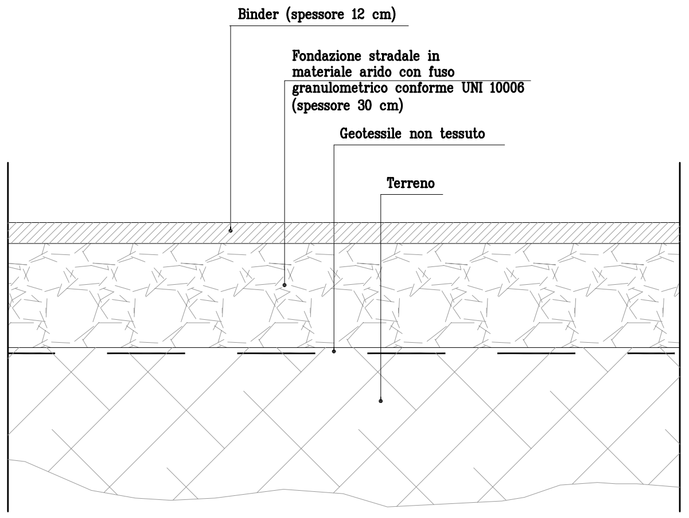

POZZETTO ACQUE METEORICHE

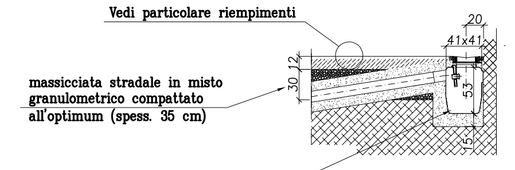

POZZETTO IN POLIETILENE
- forma tronco piramidale
- luce libera superiore 230x345
- dim. 410x410x530 cm
- consifone estraibile
- tubazione in uscita 125 mm
- rinfianco in cls Rck 250

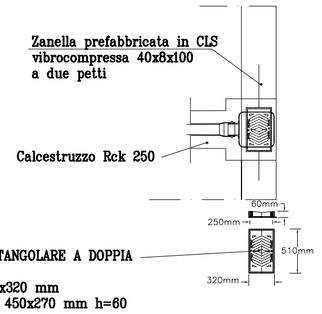

GRIGLIA RETTANGOLARE A DOPPIA PENDENZA
- telaio 510x320 mm
- coperchio 450x270 mm h=60 mm
- resistenza min. 25 t

SEZIONI INTERNE IMPIANTO

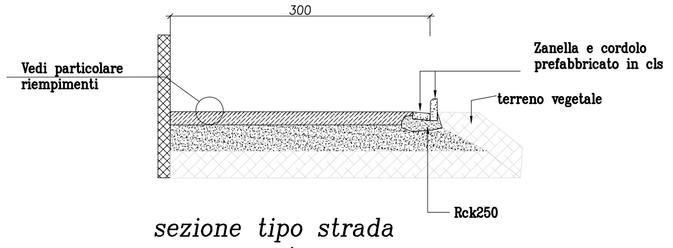

sezione tipo strada interna all'impianto

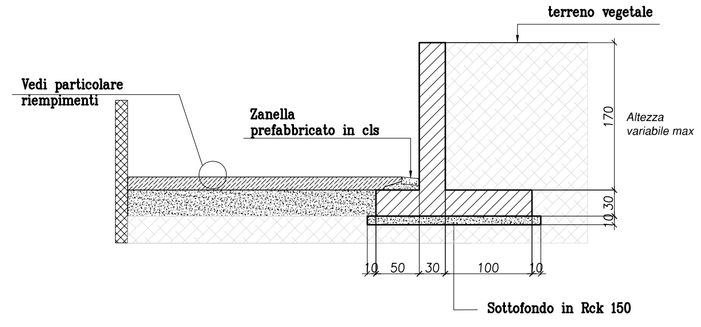

sezione tipo a protezione area C02

RINGHIERA INTERNA

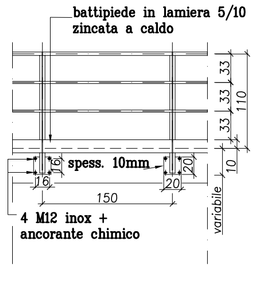

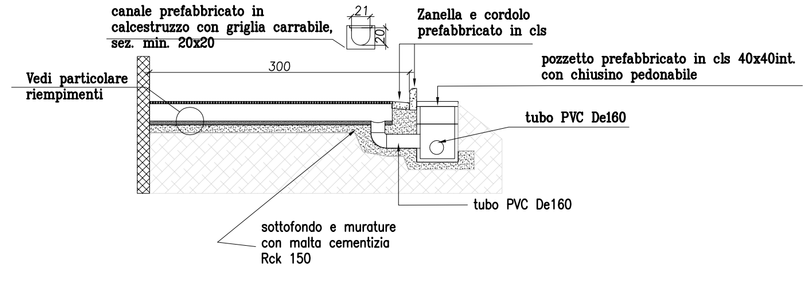
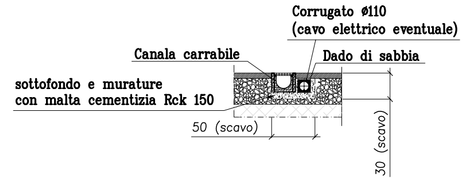
sezione tipo su canala