Publiacqua

PROGETTO ESECUTIVO

Comune di SCARPERIA

Titolo progetto:

Nuova centrale di potabilizzazione "Autodromo", serbatoio di accumulo, centrale di pompaggio, e collegamenti acquedotto e fognatura.

Titolo disegno:

Sviluppo carpenteria indraulica - linea acqua lavaggio e scarico

INGEGNERIE TOSCANE

Tavola	Scala	P.O.T	PROGETTO N° / ODI
I.09d	1:50/1:20	7148	XXX/XXX
	DATA: Luglio 2011	ARCHIVIO INFORMATICO	

IL RESPONSABILE DEL PROCEDIMENTO IN PROGETTAZIONE: Dott. Ing. Mario RUTA

PROGETTAZIONE E DIREZIONE LAVORI GRANDI PROGETTI IL RESPONSABILE: Dott. Ing. Alessandro FRITTELLI

PROGETTISTI:

PROGETTISTA OPERE IDRAULICHE, ELETTRICHE E STRUTTURALI
Dott. Ing. Giovanni SIMONELLI

C.S.P.:
Dott. Ing. Manuela BONSIGNORI

COLLABORATORI ALLA PROGETTAZIONE:
Opere Idrauliche:
Dott. Ing. Alessio CRIACHI
Dott. Ing. Manuela BONSIGNORI
Dott. Ing. Beatrice SALANI
Dott. Ing. Simone TARABELLA
Opere Geotecniche e Strutture:
Dott. Ing. Nicola MANARDI
Dott. Geol. Carlo FERRI
Opere Elettriche e automazione
Per. Ind. Paolo BASTIANONI

INGEGNERIE TOSCANE s.r.l.
Sede Firenze
Via Da noli 4-50132-FIRENZE
Cod.Fisc. e P.I.V.A. 06111950488
Progettazione e Lavori Grandi Progetti

ICIM ISO 9002 Cert. n° 32006 — CISQ — IQNet

Rev.	Data	Descrizione/Motivo della revisione	REDATTO	CONTROLLATO	APPROVATO
04	20/07/11	ADEGUAMENTO REVISIONE DEL 20/07/2011	B.SALANI M.BONSIGNORI	A.MASSINI,V.LAPUCCI,A.FRITTELLI	G.SIMONELLI
03	30/06/11	PRIMA STESURA PROGETTO ESECUTIVO	B.SALANI M.BONSIGNORI	A.MASSINI,V.LAPUCCI,A.FRITTELLI	G.SIMONELLI
02	19/11/07	EMISSIONE PER PROGETTO DEFINITIVO	F.ANDREI	A.MASSINI	A.FRITTELLI
00	30/05/07	EMISSIONE PER PROGETTO PRELIMINARE	F.ANDREI	A.MASSINI	A.FRITTELLI

IMPORTANTE : Proprietà riservata di Publiacqua ; Vietata la Riproduzione e la Diffusione.

LEGENDA

- Collettore acciaio inox AISI 304 - uscita acqua filtrata sabbia
- Collettore acciaio inox AISI 304 - uscita acqua trattata
- Collettore acciaio inox AISI 304 - arrivo acque lavaggio filtri a sabbia
- Collettore acciaio inox AISI 304 - arrivo acque lavaggio filtri a carbone
- Collettore acciaio inox AISI 304 - scarico acque lavaggio/aria
- Collettore acciaio inox AISI 304 - arrivo aria lavaggio filtri a sabbia
- Collettore acciaio inox AISI 304 - arrivo aria lavaggio filtri a carbone
- Collettore PVC SN8 De400 - convogliamento acque scarico filtri troppo pieno/scarico serbatoi accumulo acqua trattata
- valvola tipo LUG con attuatore pneumatico
- valvola tipo LUG manuale per scarico manuale filtro
- flangia libera acciaio inox AISI 304

TUTTE LE MISURE DEVONO ESSERE VERIFICATE IN CANTIERE IN SEDE DI ESECUZIONE LAVORI

PIANTA LOCALE TECNICO linea acqua lavaggio- Scala 1:50

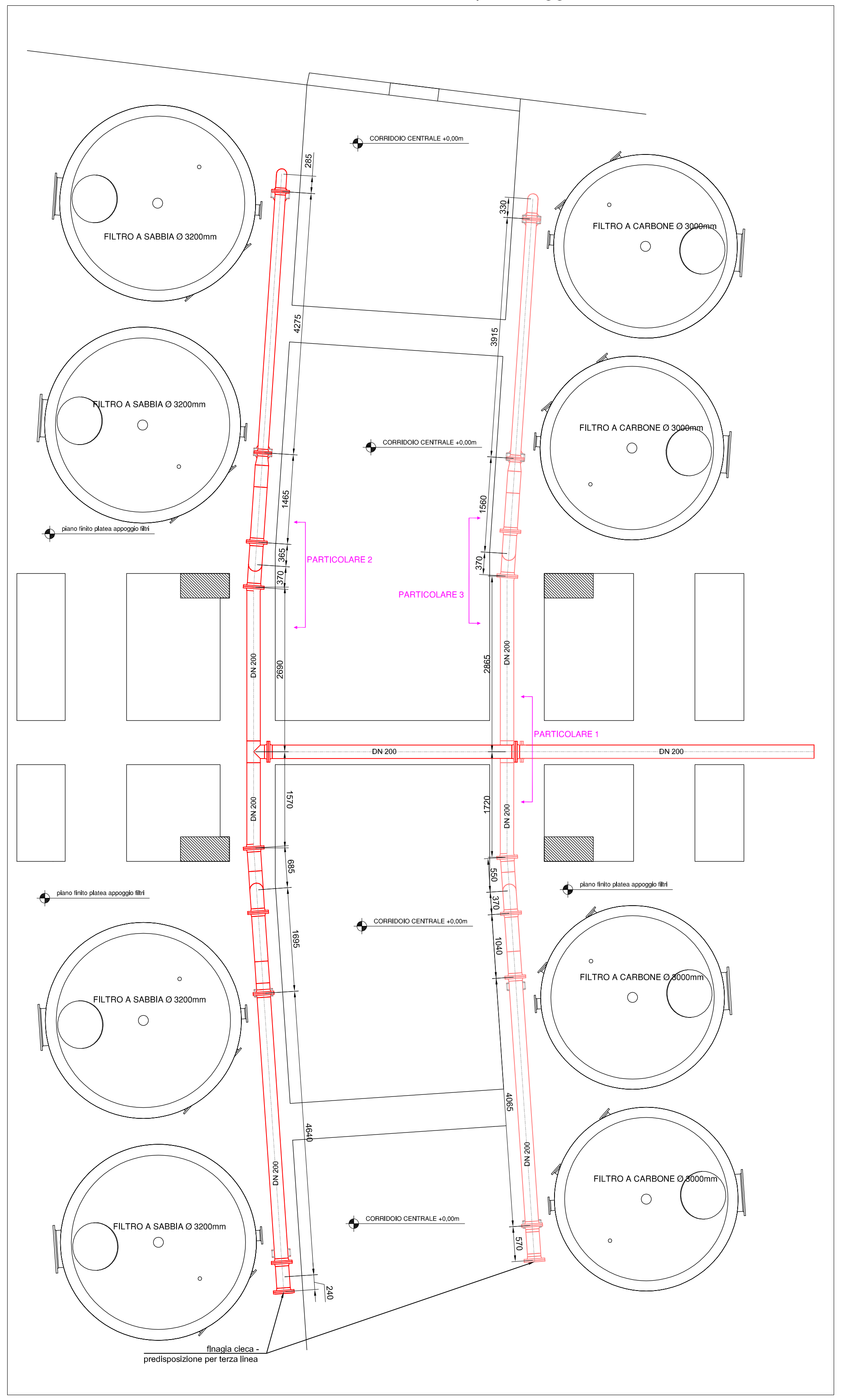

PARTICOLARE 1 - Scala 1:20

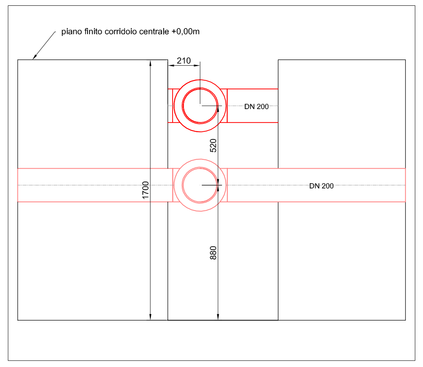

PARTICOLARE 2 - Scala 1:20

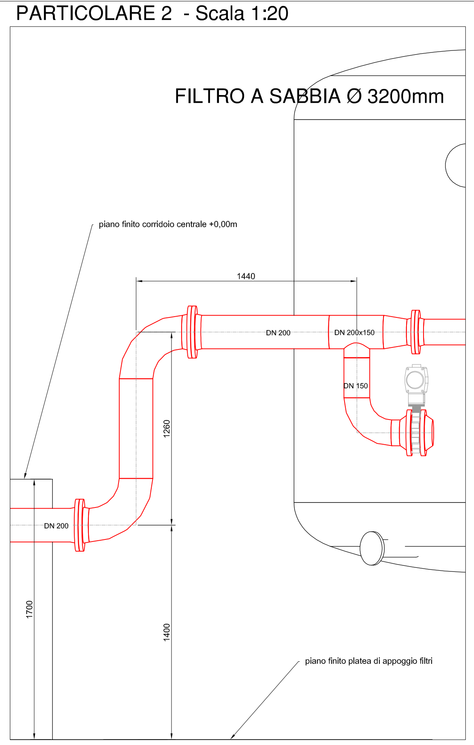

PARTICOLARE 3 - Scala 1:20

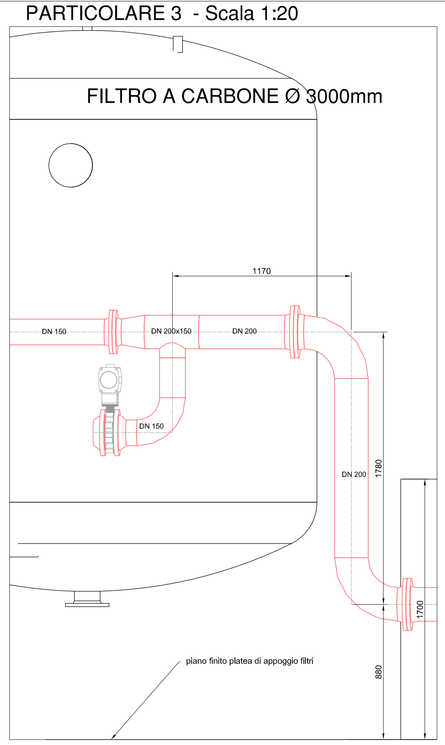

VISTA LATERALE FILTRI A SABBIA - particolare scarichi - Scala 1:20

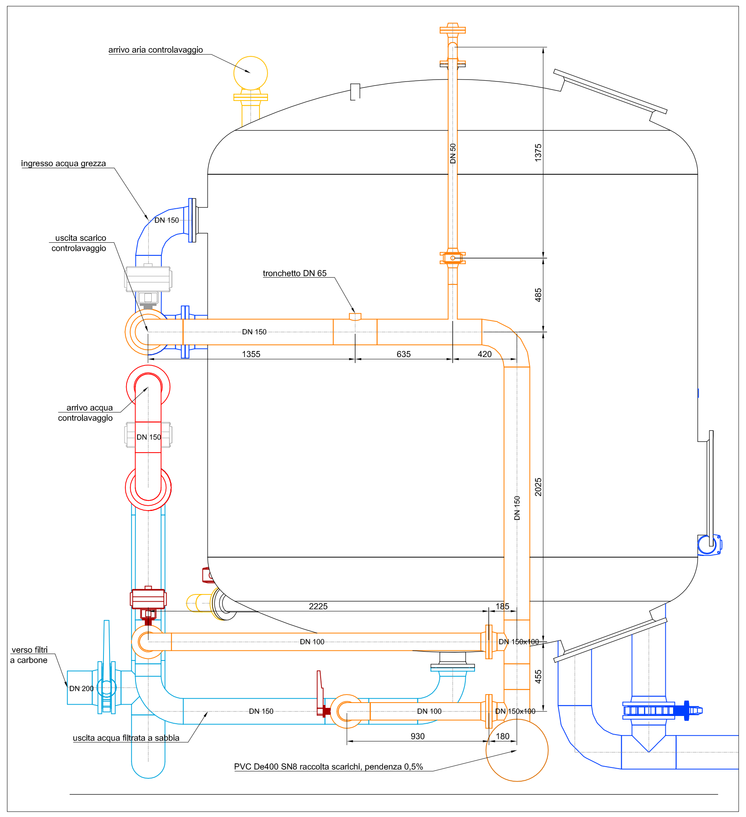

VISTA LATERALE FILTRI A CARBONE - particolari scarichi - Scala 1:20

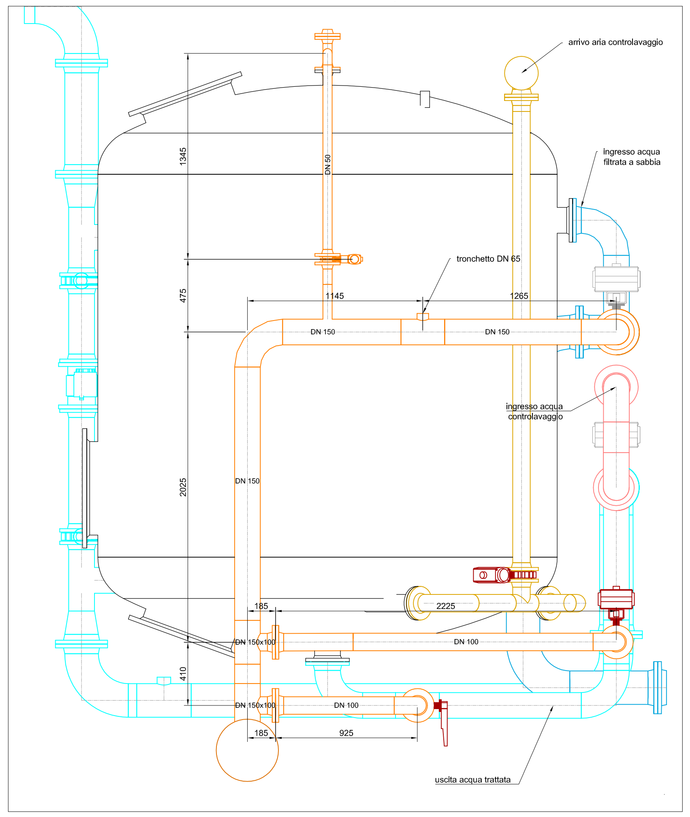

Vista tridimensionale linea acqua controlavaggio (fuori scala)

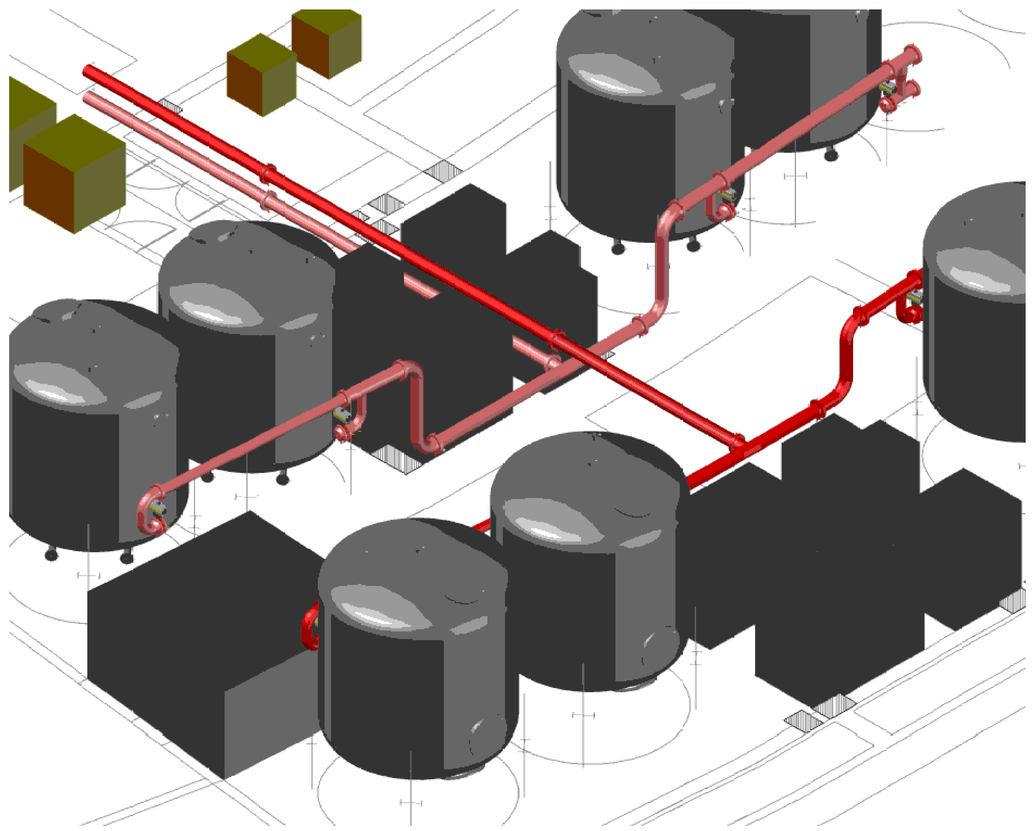
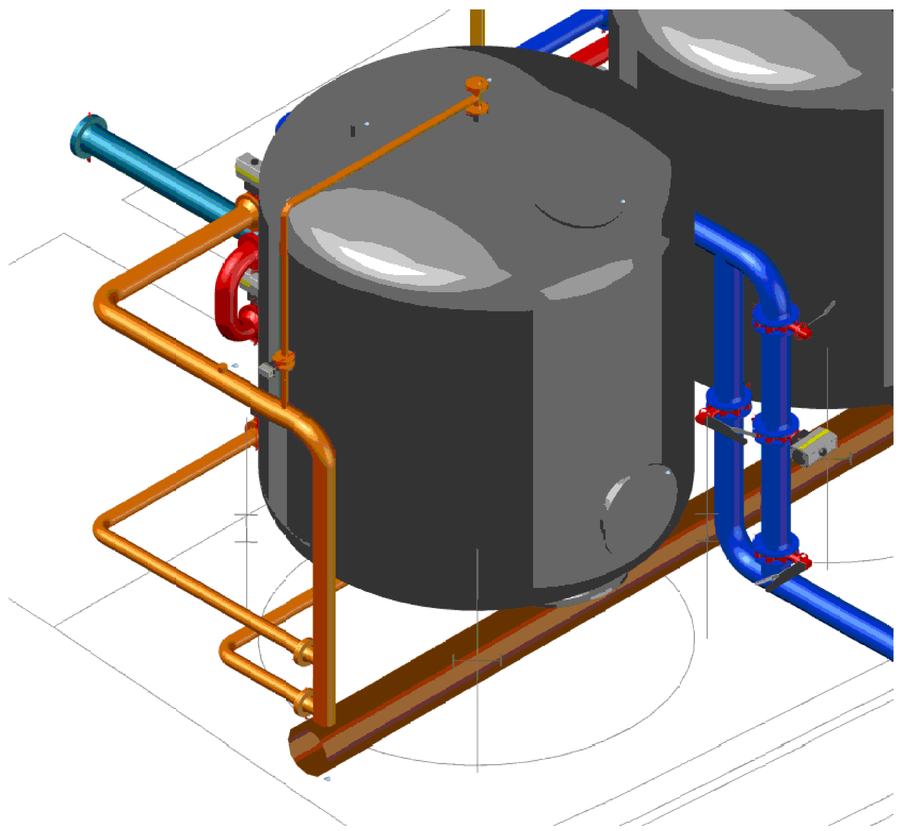
Vista tridimensionale particolare scarichi aria e acqua (fuori scala)