Pozzetto di dissipazione fognatura esistente " Ponte al Bagnone" (Punto 40)

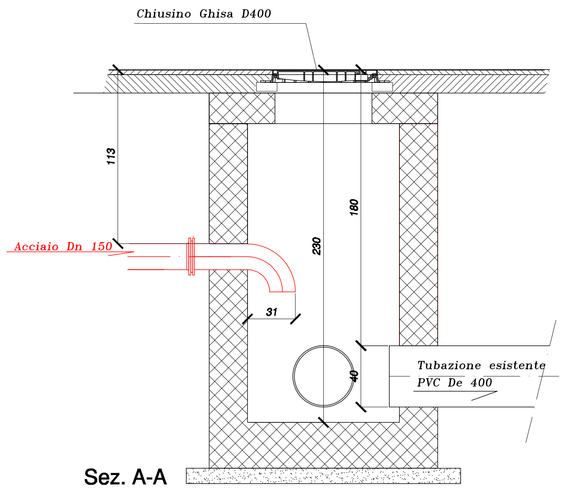

Sez. A-A

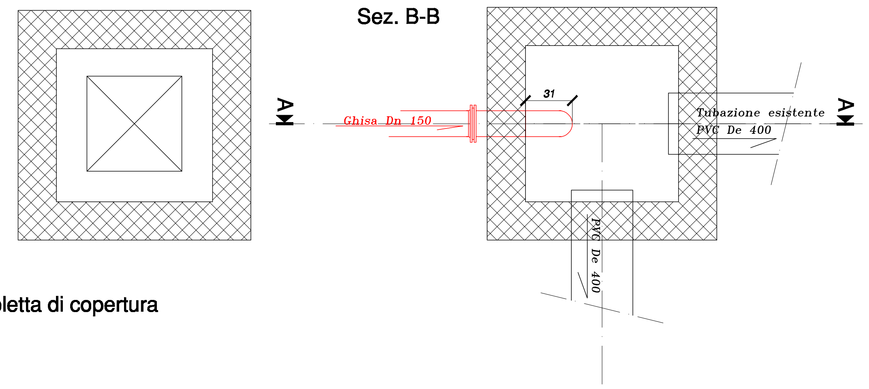

Soletta di copertura

Pozzetto di impatto acquedotto Dn 200 su condotta esistente (Punto 13")

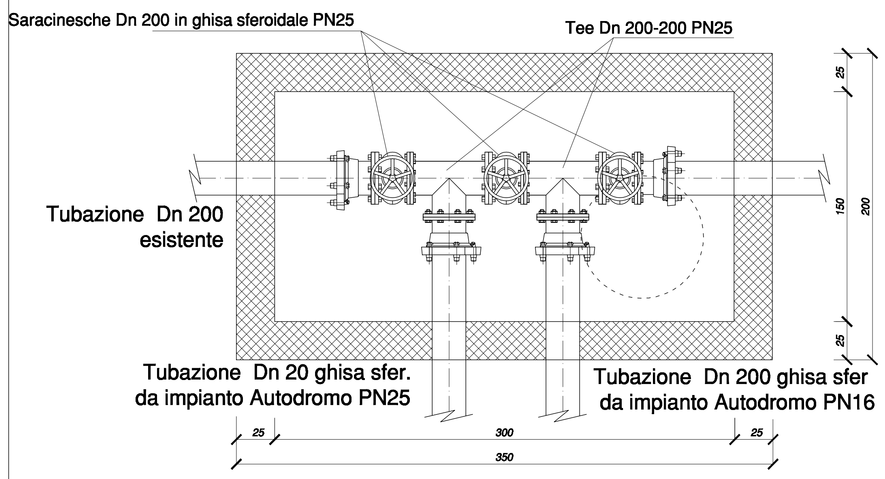

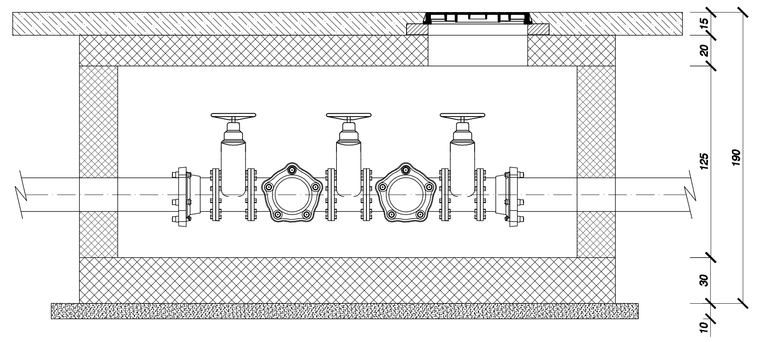

Pozzetto di impatto acquedotto cameretta "Ponte al Bagnone" (Punto 40)

Stato attuale pozzetto esistente

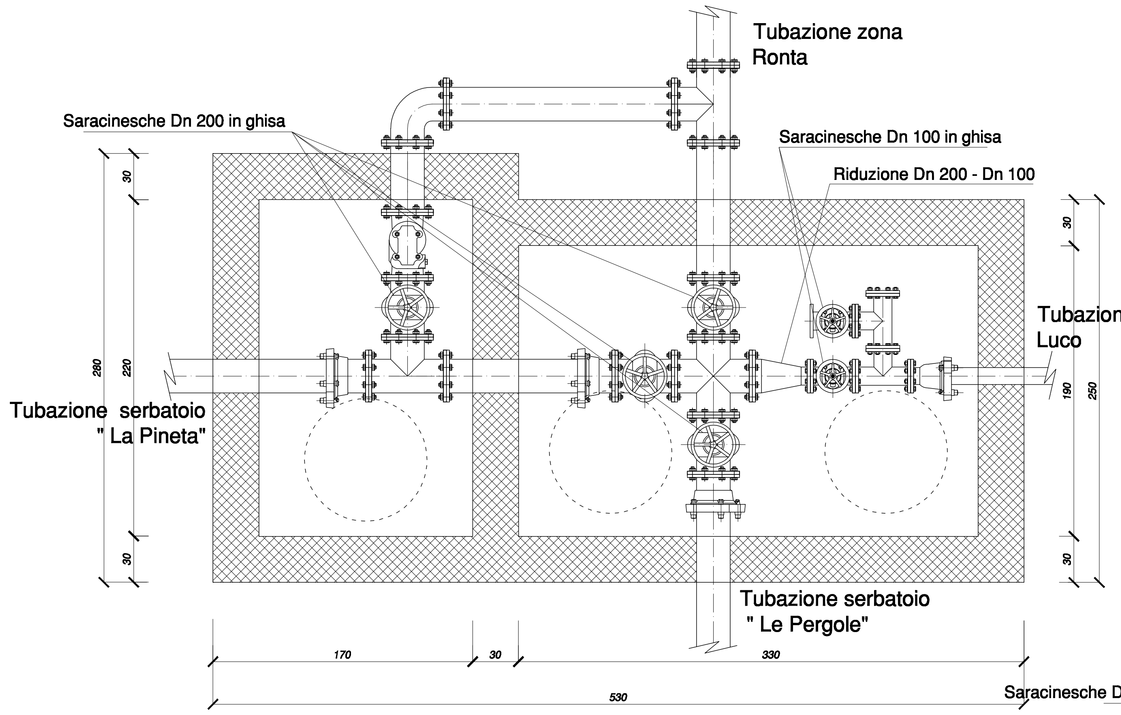

Stato di progetto

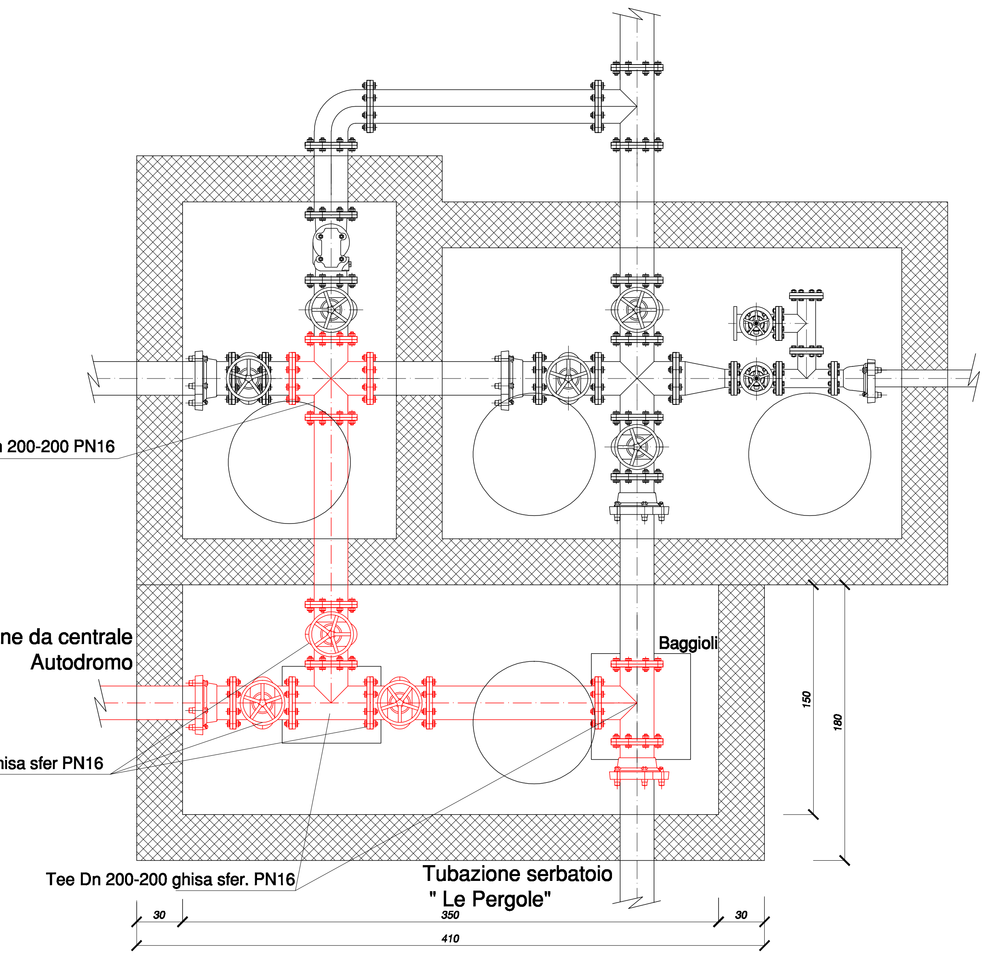

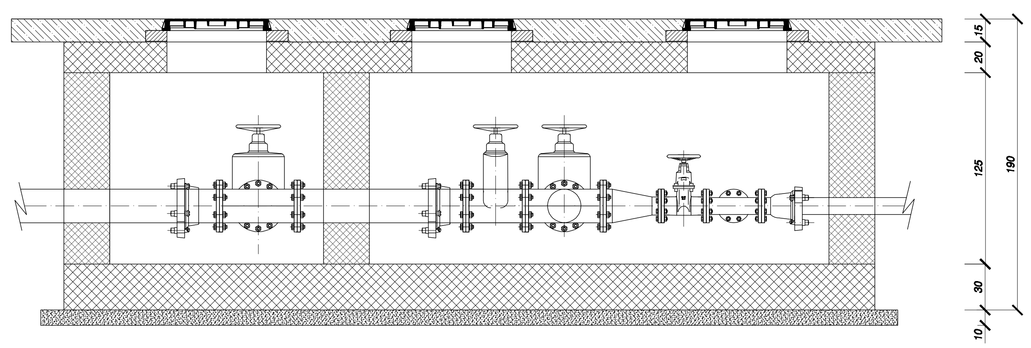

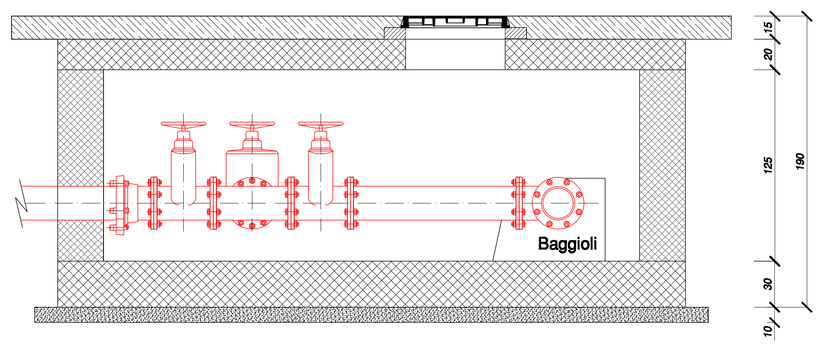

Publiacqua

PROGETTO ESECUTIVO

Comune di SCARPERIA

Titolo progetto:

Nuova centrale di potabilizzazione "Autodromo", serbatoio di accumulo, centrale di pompaggio, e collegamenti acquedotto e fognatura.

Titolo disegno:

OPERE A RETE SEZIONI POZZETTI IMPATTO

INGEGNERIE TOSCANE

Tavola	Scala	P.O.T.	PROGETTO N° / ODI
R.11	varie	7148	xxx/xxx
	DATA: Luglio 2011	ARCHIVIO INFORMATICO	

IL RESPONSABILE DEL PROCEDIMENTO IN PROGETTAZIONE
Dott. Ing. Mario RUTA

PROGETTAZIONE E DIREZIONE LAVORI GRANDI PROGETTI
IL RESPONSABILE:
Dott. Ing. Alessandro FRITTELLI

INGEGNERIE TOSCANE s.r.l.
Sede Firenze
Via Da noli 4-50132-FIRENZE
Cod.Fisc. e P.I.V.A. 06111950488
Progettazione e Lavori Grandi Progetti

ICIM CISQ CERTIQUALITY
ISO 9001 Cert. n° 3312/6

PROGETTISTI:
PROGETTISTA OPERE IDRAULICHE, ELETTRICHE E STRUTTURALI
Dott. Ing. Giovanni SIMONELLI

C.S.P.:
Dott. Ing. Manuela BONSIGNORI

COLLABORATORI ALLA PROGETTAZIONE:
Opere Idrauliche:
Dott. Ing. Alessio CRIACHI
Dott. Ing. Manuela BONSIGNORI
Dott. Ing. Beatrice SALANI
Dott. Ing. Simone TARABELLA
Opere Geotecniche e Strutture:
Dott. Ing. Nicola MAINARDI
Dott. Geol. Carlo FERRI
Opere Elettriche e automazione
Per. Ind. Paolo BASTIANONI

Rev.	Data	Descrizione/Motivo della revisione	Disegnatore	Disegnatore	Disegnatore
04	20/07/11	ADEGUAMENTO REVISIONE DEL 20/07/2011	Disegnatore	Disegnatore	Disegnatore
03	30/06/11	PRIMA STESURA PROGETTO ESECUTIVO	Disegnatore	Disegnatore	Disegnatore
02	19/11/07	EMISSIONE PER PROGETTO DEFINITIVO	Disegnatore	Disegnatore	Disegnatore
00	30/05/07	EMISSIONE PER PROGETTO PRELIMINARE	Disegnatore	Disegnatore	Disegnatore

IMPORTANTE : Proprietà riservata di Publiacqua ; Vietata la Riproduzione e la Diffusione.